Carboma

COLORE

Una nuova visione dei colori NELLA gastronomia

Le VETRINE «COLORE» sono ideali per spazi limitati, l'ARTEnella valorizzazione delle attrezzature finalizzata al PROFITTO!

QUALIT GARANTITA da un grande produttore. Avanzate tecnologie per la produzione di pannelli laterali in metallo, con ventilazione direzionata verso il vetro frontale.

UNA VASTA GAMMA DI COLORI garantisce la personalizzazione di stile per negozi, ristoranti, caffetterie, bar. I colori suggestivi delle vetrine aiutano ad evidenziare il prodotto agli occhi del cliente. Il totale riempimento della zona espositiva con contenitori GASTRONORM separati OTTIMIZZA l'esposizione dei prodotti.

CARATTERISTICHE TECNICHE:

Modello	Lunghezza totale, mm → mm	Lunghezza piano espositivo, mm → mm	Superficie area espositiva, m²	Volume utile, m³	Temperatura d'esercizio, °C
GC75 SM/SV 1,0	1020	940	0,47	0,07	0...+7/ -5...+5
GC75 SM/SV 1,2	1180	1100	0,55	0,08	
GC75 SM/SV 1,5	1480	1400	0,70	0,11	
GC75 SM/SV 1,8	1780	1700	0,85	0,13	
GC75 SL 1,0	1020	890	0,45	0,07	fino a -13
GC75 SL 1,2	1180	1050	0,53	0,08	
GC75 SL 1,5	1480	1350	0,68	0,10	
GC75 SL 1,8	1780	1650	0,83	0,12	
GC75 VM/VV 1,0 (ventilata)	1020	940			0...+7/ -5...+5
GC75 VM/VV 1,2 (ventilata)	1180	1100			
GC75 VM/VV 1,5 (ventilata)	1480	1400			
GC75 VM/VV 1,8 (ventilata)	1780	1700			
GC75 SH 1,0 (calda)	1020	940			fino a +45
GC75 SH 1,2 (calda)	1180	1100			
GC75 SH 1,5 (calda)	1480	1400			
GC75 N 1,0 (neutra)	1020	940			–
GC75 N 1,2 (neutra)	1180	1100			–
GC75 N 1,5 (neutra)	1480	1400			–
GC75 N 1,8 (neutra)	1780	1700			–
GC75 banco 0,6/0,9	600/900	–			–

SM/SV

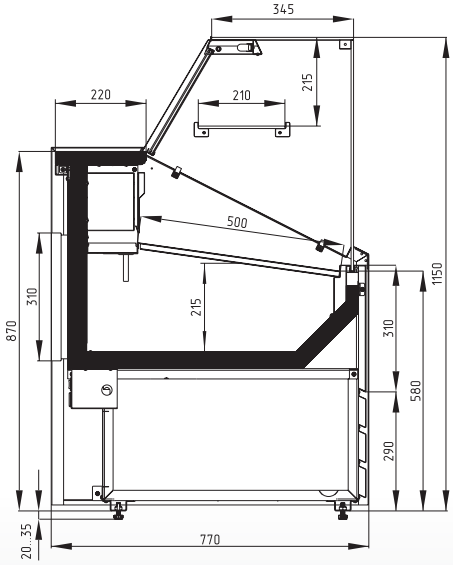

SL

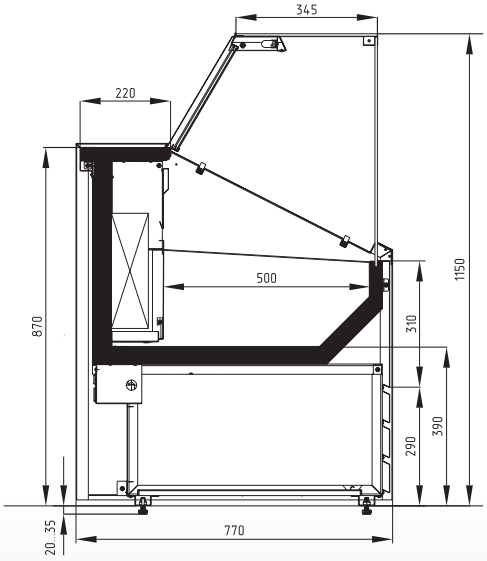

1 Fianco in metallo RAL9006

2 Piano espositivo RAL 9006

3 Griglia dell'evaporatore RAL9006

4 Piano di lavoro RAL9006

5 Supporto luce RAL9006

6 Piano espositivo porta GN1/3 in acciaio INOX (su richiesta)

Il produttore si riserva il diritto di apportare modifiche al design e alle apparecchiature senza preavviso.

OPZIONI:
- Piano espositivo portacontenitori GN1/3 (per modelli SM, SV)
- set di ruote
- divisorio
- divisorio complete per tutta l'altezza
- cesti per modello SL

PIANO ESPOSITIVO PER GN1/3

DIVISORIO

DISPONIBILIT AMAGAZZINO:

9006 / 9003

COLORI STANDARD DEL PANNELLO FRONTALE:

RAL9003 RAL9006 RAL9005 RAL3004 RAL7024

RAL1016 RAL6018 RAL3020 RAL5017

COLORI SU RICHIESTA DEL PANNELLO FRONTALE

PATTERN DEL PANNELLOFRONTALE:

0106 ROVERE CHIARO 0107 ONTANO 0105 WENGE

0108 ROVERE SCURO 0110 MARIEL

COLORAZIONE PERSONALIZZATA
(pannello frontale, panello frontale inferiore, fianchi):

Qualsiasi colore RAL Pattern

Il produttore si riserva il diritto di apportare modifiche al design e alle apparecchiature senza preavviso.

POSIZIONAMENTO DEI CONTENITORI GN:

Posizionamento dei contenitori GN	Modello	Dimensione e quantit dei contenitori GN
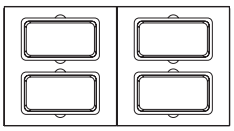	SM 1,0	GN1/3 max H-150 mm 4 pz
	SV 1,0	
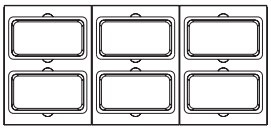	SM 1,2	GN1/3 max H-150 mm 6 pz
	SV 1,2	
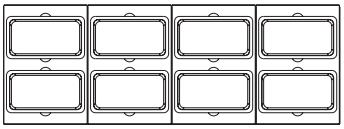	SM 1,5	GN1/3 max H-150 mm 8 pz
	SV 1,5	
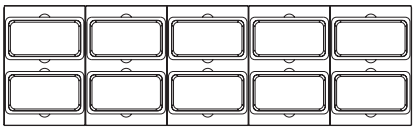	SM 1,8	GN1/3 max H-150 mm 10 pz
	SV 1,8	

Carboma

Informazioni sul sito
www.oaopolus.ru